全面印刷できるカードケース

●クライアント：
●営業担当：
●制作担当：
●受注番号：
●納期：2025年00月00日
●ロット：
●デザインサイズ：W00mm
●刷り色：1C
●刷り位置：図参照
版下原寸サイズ

制作上の注意点
●デザインサイズレイアウトの状態での寸法をご記入下さい。
●刷り色:PANTONEまたはDICのチップでご指定下さい。(フルカラーは指定不要)
※黒･白･金･銀はチップでのご指定はできません。
※刷り色が白の場合、黒でレイアウトし、
指示事項／刷り色の部分に「白」とご記入下さい。
●刷り位置･寸法線はレイアウト位置に合わせて調整して下さい。

●プリントは点線部分、網掛けの刷り範囲 以内にお願い致します。
(ベースの材質、又はデザインによりベタ面が多い場合、線が細かい場合等、
調整が必要な場合がございます。)
●細かい文字などは素材の関係上かすれたり、つぶれてしまう場合がございます。
●ベース素材のカラーにより、印刷色の仕上りが若干変わる場合がございます。

※画像データをご使用の際の注意点
●原寸600dpiのモノクロ2階調の画像データをレイアウトして下さい。
●画像データは別途添付して下さい。(pdfデータにリンクしたもの)

インクジェット用

〈表面〉

▼ストラップ穴側

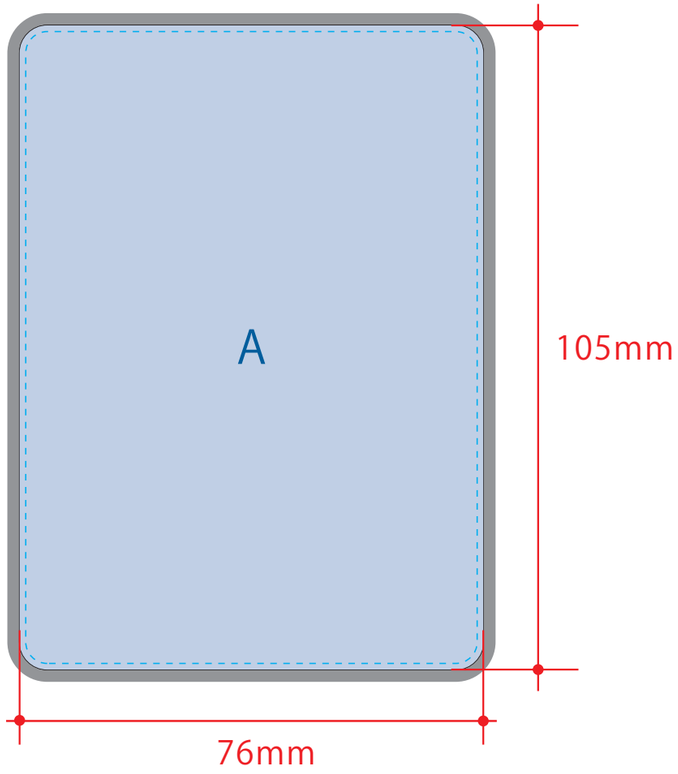

■水色点線＝セーフティゾーン（内側 /1mm ずつ）
切れてはいけないロゴ・文字・絵柄等は点線内に収めて作成してください。
■グレー部分＝塗り足し 2mm

シルク用

〈表面〉

▼ストラップ穴側

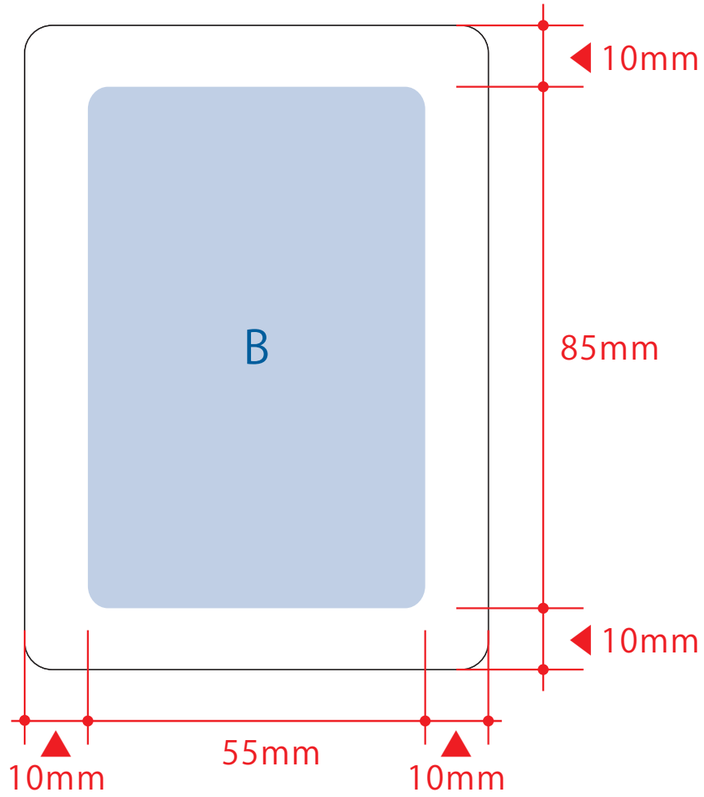

デザインスペースW76×H105（mm）
■インクジェット印刷 最大範囲：A/W76×H105（mm）
■シルク印刷 最大範囲：B/W55×H85（mm）