Zalatto スープポット 320ml
●クライアント：
●営業担当：
●制作担当：
●受注番号：
●納期：2025 年 00 月 00 日
●ロット：
●デザインサイズ：W000mm
●刷り色：1C
●刷り位置：図参照
版下原寸サイズ

制作上の注意点
●デザインサイズはレイアウトの状態での寸法をご記入下さい。
●刷り色がPANTONEまたはDICのチップでご指定下さい。(フルカラーは指定不要)
※黒・白・金・銀はチップでのご指定はできません。
※刷り色が白の場合、黒でレイアウトし、
指示事項／刷り色の欄に白と記入下さい。
●刷り位置・寸法線はレイアウト位置に合わせて調整して下さい。

●プリントは点線部分、網掛けの刷り範囲内にお願い致します。
(パーツの材質、又はデザインによりパス数が多い場合、線が細かい場合等、
調整が必要な場合がございます。)
●細かい文字などは素材が関係上かすれたり、つぶれてしまう場合がございます。
●ベース素材カラーにより、印刷色の仕上りが若干変わる場合がございます。

※画像データをご使用の際の注意点
●ラ・VIGOOdsのモノクロ印刷用の画像データをレイアウトして下さい。
●画像データは別途添付して下さい。(pdfデータにリンクしたもの)

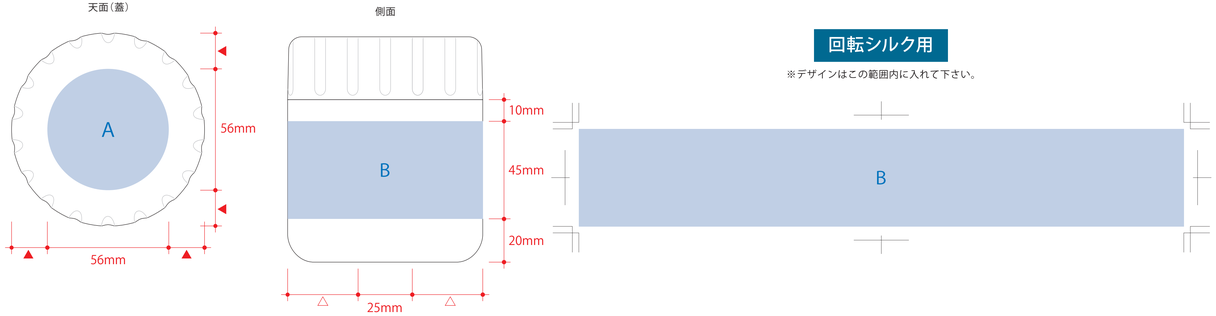

デザインスペース：A/φ56（mm）
B/W279×H45（mm）
■パッド印刷 最大範囲：A/φ30（mm）
B/W25×H30（mm）
■シルク印刷 最大範囲：A/φ56（mm）
■回転シルク印刷 最大範囲：B/W269×H45(mm)
■レーザー印刷 最大範囲：W40×H40（mm）

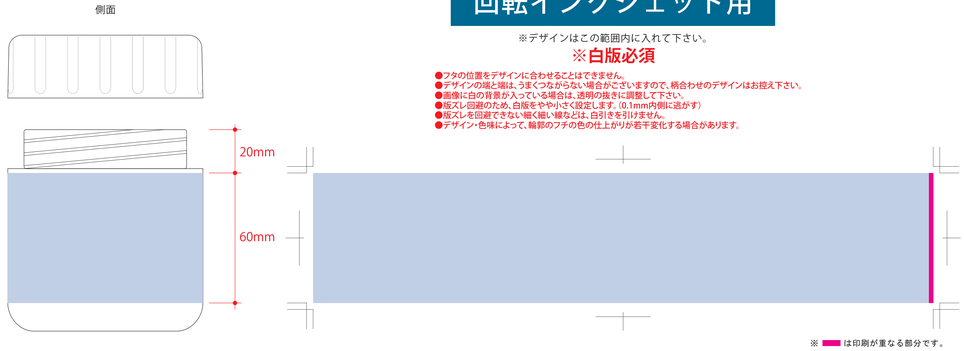

デザインスペース：W286×H60(mm)
■回転インクジェット印刷 最大範囲：W286(塗り足し範囲を含む)×H60(mm)