キャンバスホリデートート(M)　Dカン付

●クライアント：
●営業担当：
●制作担当：
●受注番号：
●納期：2026年00月00日
●ロット：
●デザインサイズ：W000mm
●刷り色：1C
●刷り位置：図参照
版下原寸サイズ

シルク用

【表面】

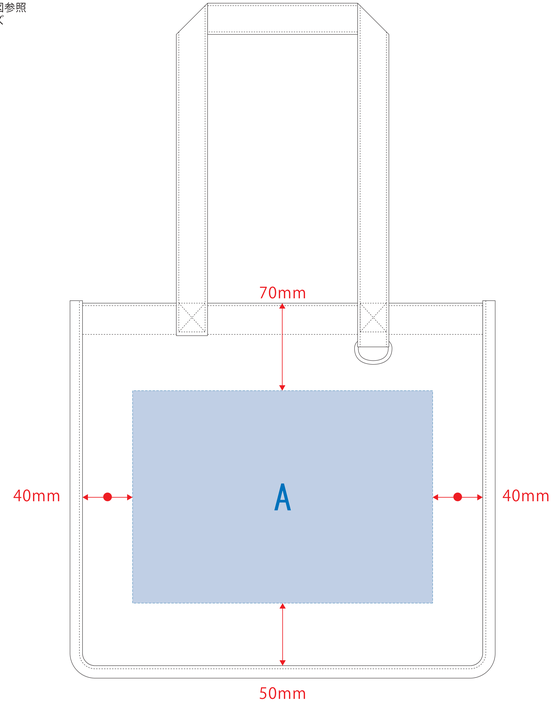

【裏面】

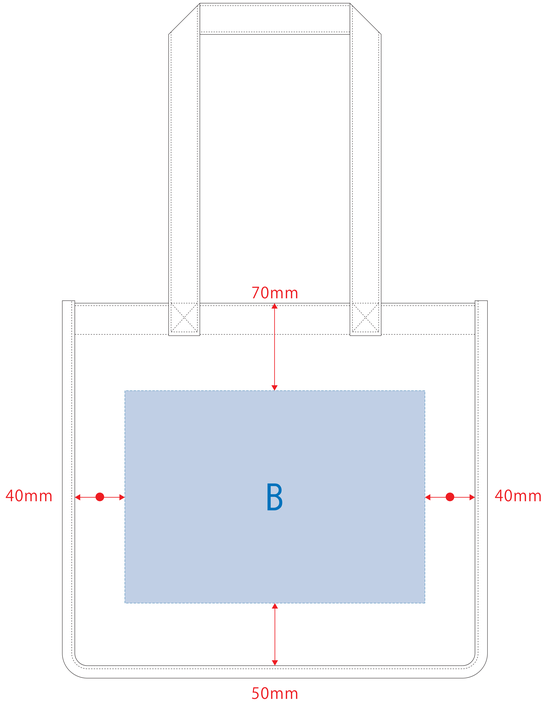

デザインスペース：A/W240×H170(mm)、B/W240×H170(mm)

■シルク印刷 最大範囲：A/W240×H170(mm)、B/W240×H170(mm)

熱転写・DTF用

【表面】

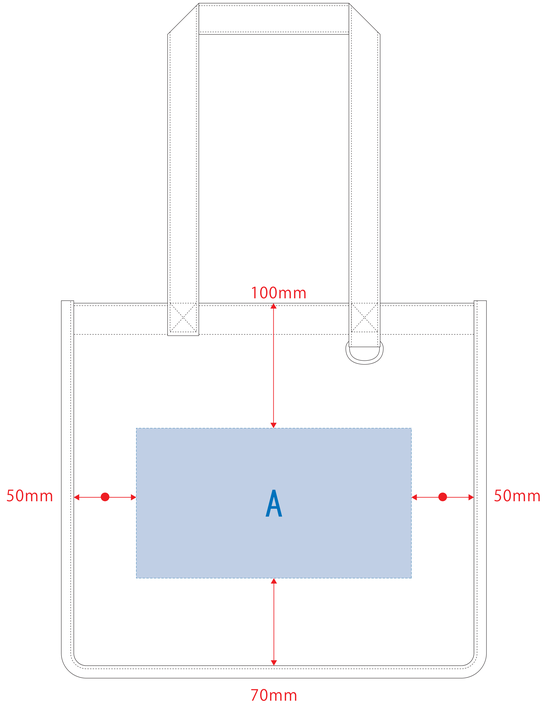

【裏面】

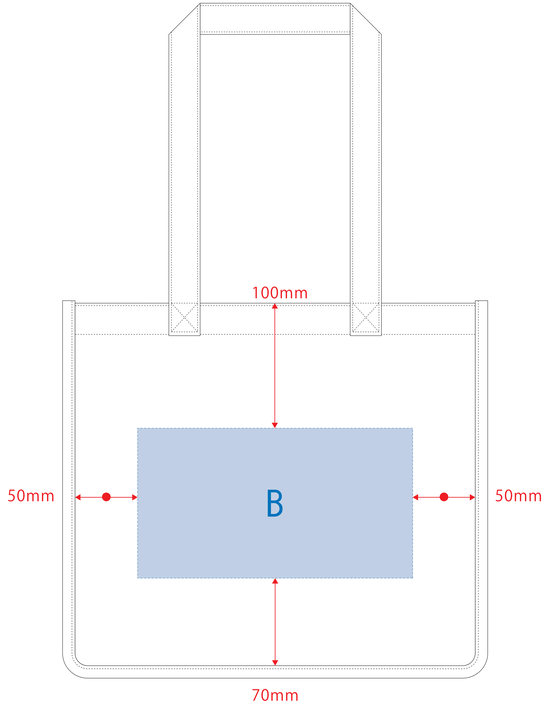

デザインスペース：A/W220×H120(mm)、B/W220×H120(mm)

■熱転写・DTF 最大範囲：A/W220×H120(mm)、B/W220×H120(mm)

制作上のご注意点

●デザインサイズレイアウトの位置ずれ・ご注意ください。
●印刷色数は1C(黒)または2C(ブラック)でご指定下さい。1つ以上カラーは指定不可。
　※黒・白・金・銀はオーダーでご指定ができません。
　※ご指定の色数・カラーと異なる場合、
　　追加費用・納期・再ご連絡いただいてからご進行致します。
●刷り位置・ご指定はレイアウト位置に合わせて調整してください。

●アートは必要分、調整パリ(刷り)・裁断(裁ち)代にお願い致します。
　ご指定の位置・ご注文サイズ・ご指定パターン通りの場合、修正・調整代、
　調整代が要注意ポイントとなります。
●刷れて文字などは表示で確認上がれたり、ニジれてしまう場合がございます。
●ベース素材やカラーにより、印刷色・印上がり等不安がある場合がございます。

☆ 画像データをご使用の際の注意点
●ホームページなどからご入稿の画像の画像データをレイアウトして下さい。
●画像データは別途添付して下さいはOFFページにリンクしたもの。