キャンバストート(M)　Dカン付

●クライアント：
●営業担当：
●制作担当：
●受注番号：
●納期：2026年00月00日
●ロット：
●デザインサイズ：W000mm
●刷り色：1C
●刷り位置：図参照
版下原寸サイズ

シルク用

【表面】

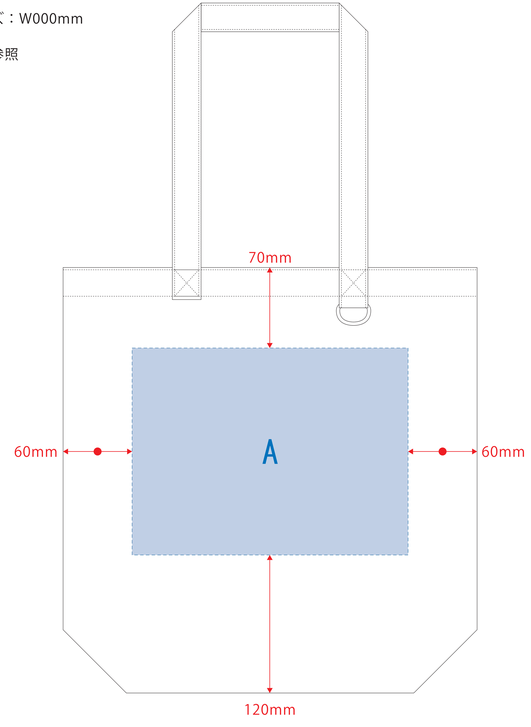

【裏面】

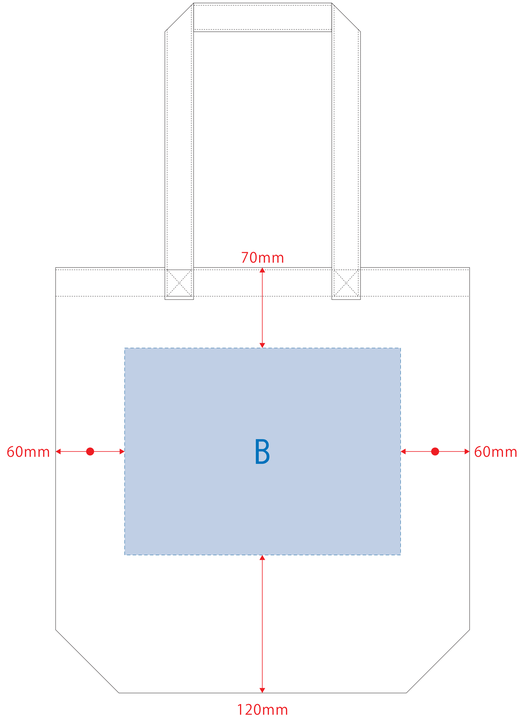

デザインスペース：A/W240×H180(mm)、B/W240×H180(mm)
■シルク印刷 最大範囲：A/W240×H180(mm)、B/W240×H180(mm)

熱転写・DTF用

【表面】

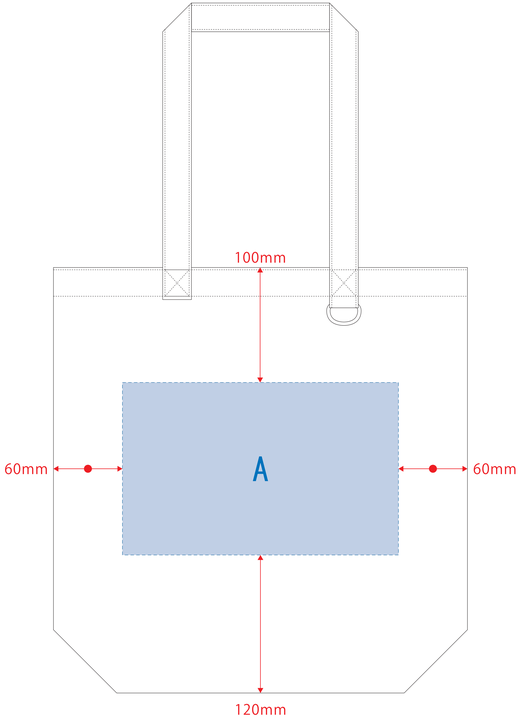

【裏面】

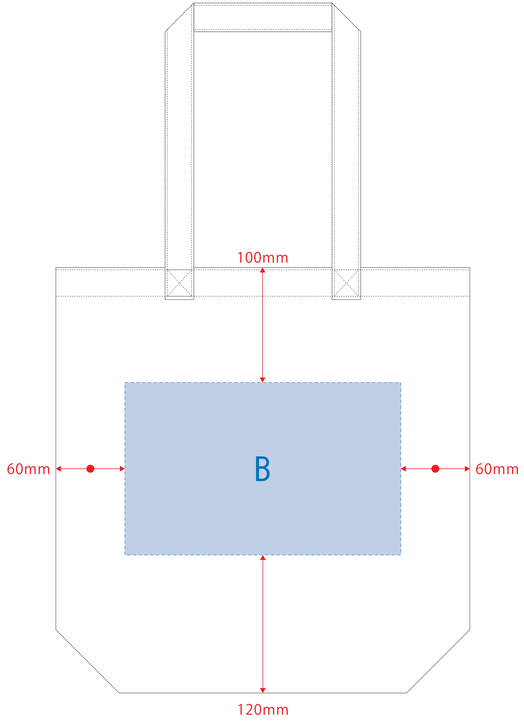

デザインスペース：A/W240×H150(mm)、B/W240×H150(mm)
■熱転写・DTF 最大範囲：A/W240×H150(mm)、B/W240×H150(mm)

制作上のご注意点
●デザインサイズレイアウトの状態でのご注意ご記入下さい。
●刷り色PANTONEまたはDICのチップでご指定下さいCMYKカラーは指定不可
※黒・白・金・銀はチップでのご指定はできません。
※刷り色が白の場合、黒でレイアウトし、
「白版像」「銀版像」「金版像」などと記入下さい。
●刷り位置ご指定はレイアウト位置に合わせて調整してください。

●アミンは点線部分、網掛けの刷り範囲 印刷はUVにて濃く刷ります。
パールUVは使、又はデザインによりご提案致します。場合、版の幅が、場合等、調整が必要な場合がございます。
●ご入稿データ、ご提案データ、ご指定されたり、ご決定しかねる場合がございます。
●ベース素材やカラーによる、印刷後の仕上がり変不変する場合がございます。
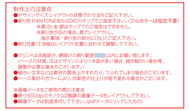
※画像データご使用の際の注意点
●各サ300dpiのモノクロ画像の画像データをレイアウトしてください。
●画像データは完成されて下さい。ppdfデータにリンクしないもの